ARBOR
FENETRES EN BOIS

FAÇADES

Mur-rideau en bois et en mixte bois/aluminium

Informations Techniques

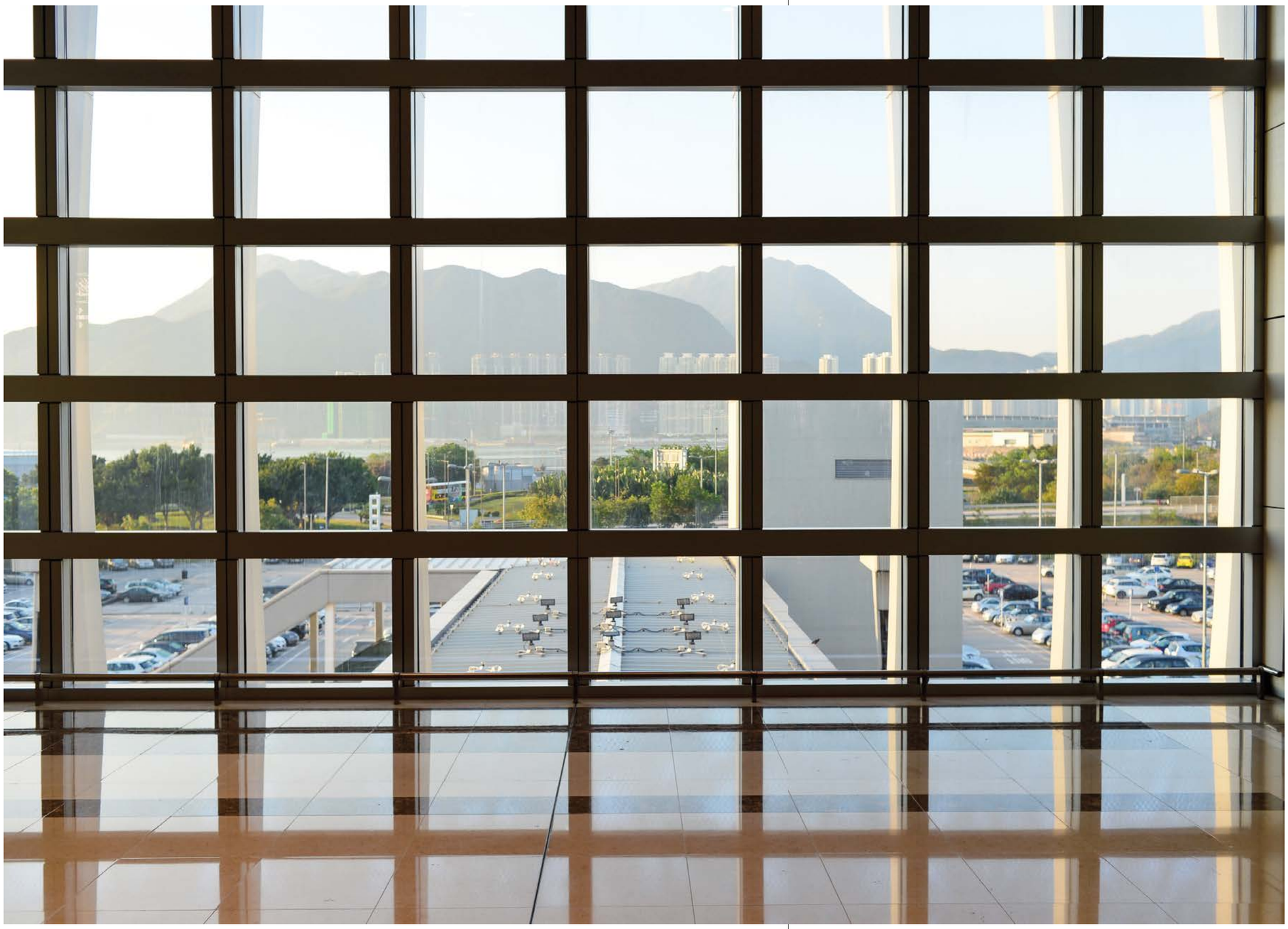

Une architecture accueillante exhaustée de lumière et confort: Le mur rideau Arbor Façades est une solution de construction innovante, écologique et économique.

Cette nouvelle génération de mur-rideau se constitue de la combinaison du bois, du verre et de l'aluminium pour une architecture saine et durable. Arbor Façades combine les avantages de l'aluminium et du bois pour une isolation thermique hautement performante et pour une étanchéité rigoureusement testée.

Nos façades parées d'aluminium s'intègrent avec les éléments d'architecture moderne à l'extérieur bien qu'étant des produits entièrement naturels au fond. La structure bois apporte une chaleur visuelle à l'intérieur et est bien protégée par un capotage en aluminium à l'extérieur. Nos façades ainsi répondent à vos exigences d'esthétique, d'économie, d'énergie et d'étanchéité.

Le caractère chaleureux du bois et les performances élevées des Façades Arbor permettent d'élargir l'espace de vie et de travail jusqu'aux surfaces vitrées en réduisant les problèmes d'échauffement et de climatisation.

Qualité et durabilité bien travaillées…

Les maîtres d'ouvrage, les concepteurs et les opérateurs demandent la mise en œuvre de produits testés et certifiés. Le droit de la construction requiert également que les produits de construction répondent aux règles techniques de la liste des règlements de la construction.

Pour les façades vitrées et les verrières, il s'agit de règles techniques concernant:
- Stabilité
- Aptitude à l'emploi
- Protection thermique
- Protection contre les incendies
- Isolement acoustique

Les Façades Arbor disposent de ces preuves et certifications. Notre usine de production et nos fournisseurs ont une certification qualité et garantissent une remarquable qualité de produit. En outre, Arbor contrôle ses produits en permanence et fournit des preuves supplémentaires de caractéristiques et fonctions particulières de ses systèmes de façade. Nous sommes soutenus dans notre processus d'assurance qualité par des laboratoires d'essai et instituts de renom.

Les murs-rideaux sur mesure et en fonction du bâtiment…

La construction intérieure en bois et la structure porteuse extérieure en aluminium sont séparées sur le plan thermique par le système de calfeutrage éprouvé Arbor. Le vitrage est vissé en certains points entre les deux épaisseurs de calfeutrage au moyen de baguettes d'attache. Les Façades Arbor obtiennent des valeurs Uf jusqu'à 0,7 W/m^{2}K et des tests ont montré qu'ils résistent aux demandes les plus élevées selon la norme DIN 18055.

Les Façades Arbor possèdent des coefficients de performance thermique (Uf) tout à fait remarquables.

Nos systèmes de largeur 50 et 60 mm ont été certifiés comme étant des "structures appropriées pour maison passive dans la catégorie mur-rideau".

Nous proposons une gamme complète et éprouvée de produits techniques.

Notre équipe de spécialistes applications et conseillers clientèle vous donneront des conseils avant que vous ne preniez une décision d'achat afin que nous puissions trouver ensemble la meilleure solution.

Protection maximale et constante pour votre économie d'énergie.

La Façade est une interface entre l'espace intérieur et l'espace extérieur.

Elle est souvent comparée à l'épiderme, capable de s'adapter en permanence à l'évolution des influences extérieures. La fonction de la façade est similaire: garantir à l'utilisateur du bâtiment un espace intérieur confortable tout en influençant de manière positive le bilan énergétique de celui-ci.

Joitn extérieur	U f (W/m²K) avec isolant
24-15	0,925
26-15	0,900
28-15	0,868
30-15	0,843
32-15	0,828
34-15	0,807
36-15	0,797
38-15	0,688
40-15	0,663
44-15	0,629
48-15	0,605
52-15	0,587
56-15	0,574

Approprié pour maison passive

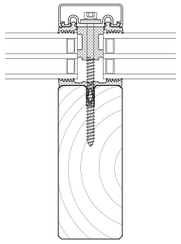

Pour les vitrages symétriques, le poids total est déterminé par l'épaisseur totale du vitrage. Pour les vitrages asymétriques, le poids est déterminé avec l'excentricité.

Poids Autorisés des Vitrages

Poids autorisés des vitrages dépendant de l'épaisseur totale des vitrages ou de l'excentricité. Les raccords montant-traverse sont fabriqués et vérifiés sur place. Les données de poids de vitre admissibles se réfèrent à des liaisons montant-traverse "rigide". Des déformations de ces liaisons ne conduisent qu'à des dénivellements minimes des supports de vitrage.

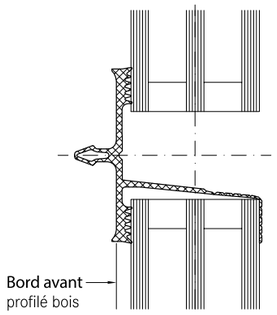

L'excentricité est déterminée par la hauteur du joint intérieur et la structure du vitrage ou le centre de gravité de la vitre. Il désigne la distance entre le bord avant de la traverse en bois et la ligne théorique d'introduction de la charge.

Pour les vitrages symétriques, le poids total est déterminé par l'épaisseur totale du vitrage. Pour les vitrages asymétriques, le poids est déterminé avec l'excentricité. L'excentricité est déterminée par la hauteur du joint intérieur et la structure du vitrage ou le centre de gravité de la vitre. Il désigne la distance entre le bord avant de la traverse en bois et la ligne théorique d'introduction de la charge.

Types de Pose et Protection Contre l'Humidité

De grandes exigences sont liées à la construction de façades de type montants-traverses modernes. Elles ne peuvent être remplies qu'avec une planification compétente et une exécution minutieuse. Les contraintes physiques de la construction d'une façade intacte obligent à créer un climat intérieur sain .

Les propriétés d'isolation thermique ainsi que la protection contre l'humidité font partie des caractéristiques les plus importantes pour avoir une enveloppe extérieure intacte sur un bâtiment. Pour la construction d'une façade, la structure générale est la suivante: imperméable à l'extérieur et étanche à l'intérieur. L'humidité créée dans les éléments de construction peut ainsi être évacuée vers l'extérieur.

Dans les systèmes de façades Arbor, les éléments de construction comme les vitrages, les panneaux ou les éléments d'ouverture sont tenus de manière souple entre les profils de joints, et fixés à l'aide de listeaux de serrage sur la structure montant-traverse.

Le système de vitrage Arbor dispose d'excellentes propriétés d'étanchéité, vérifiées par des essais dans des conditions extrêmes. Des applications plus exposées, comme par exemple les vitrages d'immeubles, sont également réalisables avec les systèmes de façades Arbor.

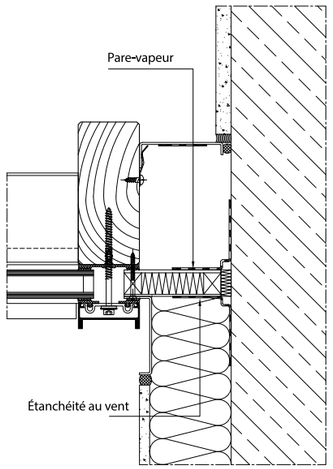

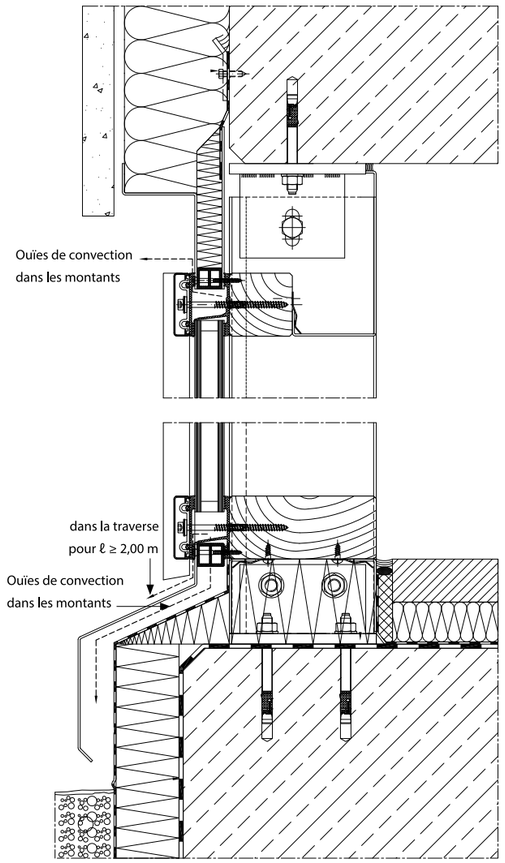

ARBOR
FENÊTRES EN BOIS

Système Mixte Bois & Aluminium

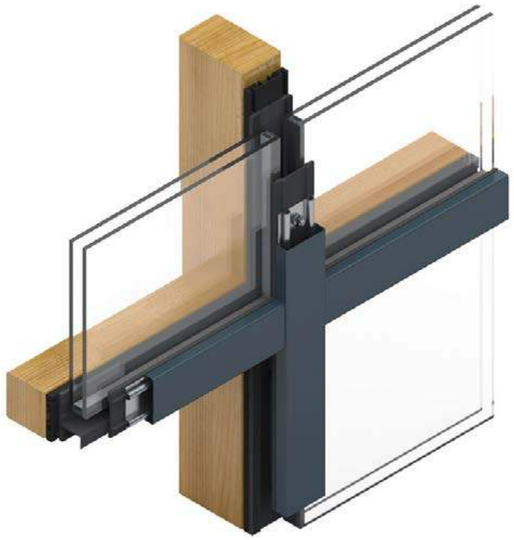

Ces façades sont idéales pour profiter de la chaleur et du confort du bois avec la résistance aux intempéries de l'aluminium et sa ligne épurée. L'aluminium extérieur facilite l'entretien, résiste aux intempéries et garantit une durabilité excellente.

Le système mixte est un excellent choix pour apporter du style à l'extérieur et à l'intérieur à la fois. Il s'inscrit par sa conception, son esthétisme et sa qualité isolante, au coeur des tendances actuelles.

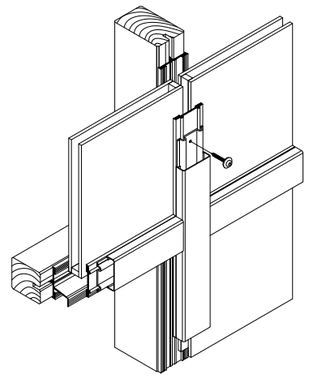

Il est possible de composer les couleurs en toute liberté. L'intérieur de ces façades peuvent être peints des couleurs RAL ou des teintes transparentes du nuancier Arbor. La face extérieure en alu peut être peinte des couleurs RAL ou peut être anodisée selon le nuancier Arbor.

Système Bois

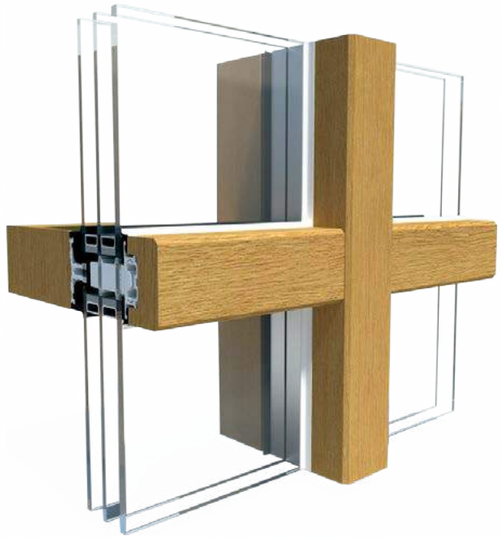

La façade bois Arbor répond à toutes les exigences architecturales, mariant parfaitement le chaleur du bois apparent avec la stabilité et de la robustesse de l'aluminium, ce dernier ayant une fonction centrale en termes d'étanchéité à l'air et à l'eau.

Côté intérieur, un bois lamellé-collé structurel des essences de bois nobles finis en couleurs RAL ou lasuré selon notre nuancier donnant un effet chaleureux à l'intérieur.

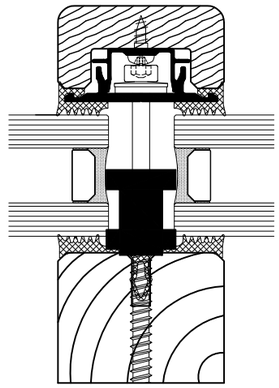

Côté extérieur, un capot en bois fini de même façon permettant d'harmoniser avec les autres élements visibles du bâtiment en bois. Tous nos produits sont conçues pour pérennité et pour résistance face aux intempéries.

Nuancier Aluminium

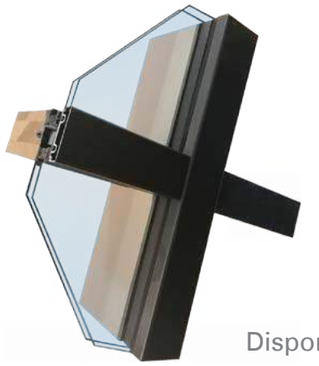

Disponible en toutes les couleurs RAL.

Nuancier Bois

Pin

Olive

Transparent

Light walnut

Violet

Afrormosia

Dark walnut

Oak

Chêne

Transparent

Oak

Afrormosia

Teak

Light walnut

Dark walnut

Méranti

Oak

Afrormosia

Voilet

Light walnut

Dark walnut

Olive

Également disponible en toutes les couleurs RAL.

Notre Gamme de Produits

FENÊTRES

SIMPLIST
Fenêtres et portes en bois

ENEF
Fenêtres en bois - alu mixte

CASEMENTS
Fenêtres ouvrantes vers l'extérieure

SASH
Fenêtres en guillotine

PORTES

FLAT
Fenêtres en bois - alu mixte

INTÉRIEURES

EXTÉRIEURES

EPOCH
Double ouvrantes de type
"mouton et gueule de loup"

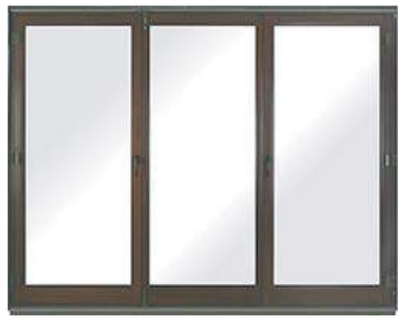

BAIES VITRÉES
Bois et bois aluminium

Arbor En Bref

ARBOR est une marque de menuiserie bois créée en 2008 avec l'ambition d'être un acteur clé sur le marché européen des fenêtres en bois sur mesure.

Notre site de production est basé à Silivri près d'Istanbul, en TURQUIE.
L'usine est le produit d'une approche holistique de la fabrication, du sciage du bois à l'expédition des fenêtres avec une équipe de 200 employés et professionnels soucieux du client.

Aujourd'hui, ARBOR est un important fournisseur de la menuiserie mixte en Europe.

La signature ARBOR existe dans de nombreux projets d'importance architecturale.

1991
Création de l'entreprise Selectron à Istanbul.

2008
Investissement dans la production de menuiserie en bois et bois-alu mixte.

2010
Le premier chantier réalisé en France: Place Padoue/Nancy.

2017
Création de l'entreprise filiale en Angleterre: Fenex Windows Ltd.

2018
Création de l'entreprise filiale en France: Arbor SASU.

2019
Création de l'entreprise filiale en Allemagne: Arbor Fenster GmbH

Nous sommes à votre disposition pour tout renseignement complémentaire.

Les informations contenues dans ce document n'ont pas valeur contractuelle. Les données techniques ne constituent aucune garantie en ce qui concerne les caractéristiques des produits - des essais spécifiques sont recommandés avant toute commande.

Les informations et illustrations figurant sur ce document sont basées sur les caractéristiques techniques en cours et sur notre expérience au moment de l'établissement de ce document.

Nous nous réservons le droit de modifier les caractéristiques techniques de ses produits à tout moment.

ARBOR SASU
16 Rue Séjourné
94000 Créteil / FRANCE
T: +33 (0) 143 77 56 36
info@arborfenetres.fr
www.fenetreenbois.fr